POC
Luna inox

Chauffe-eau pour évier
avec un réservoir
en acier inoxydable.

Application

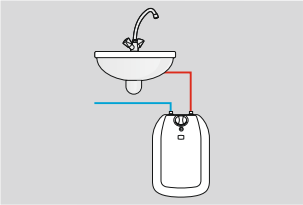

POC.D-5
Luna inox
(raccordement sous pression avec n'importe quel robinet)

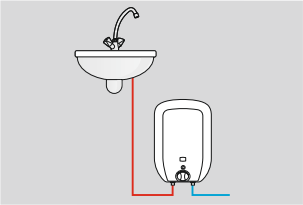

POC.G-5
Luna inox
(raccordement sous pression avec n'importe quel robinet)

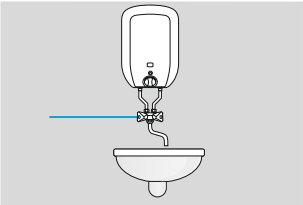

POC.Gb-5
Luna inox
(robinet fournie avec l'appareil)

Ses plus grands avantages

Réservoir en acier inoxydable
Réservoir en acier inoxydable, résistant à la corrosion, ne nécessite pas d'anode

L'application d'une résistance électrique de 2000W permet de préparer l'ecs en 5,5 min avec Δt=25°C

Robinet inclus
(concerne le modèle POC.Gb-5)

Régulation de la température d'eau entre 23°C à 70°C

Données techniques

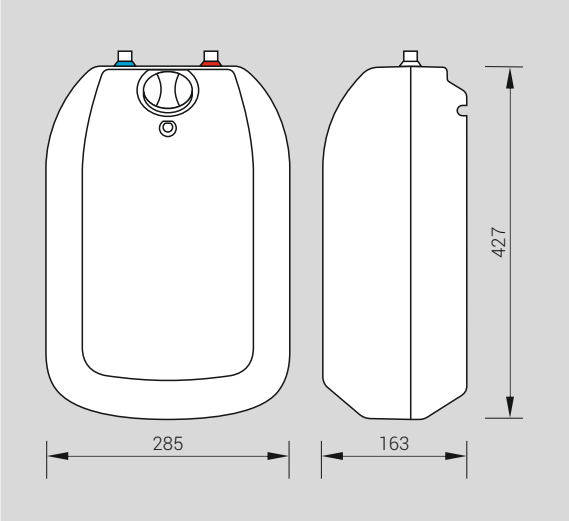

A classe d'efficacité énergétique

raccordement d'eau froide

sortie d'eau chaude

Données techniques

Modèle du réchauffeur		POC.D-5	POC.G-5	POC.Gb-5
Capacité	l	5		
Puissance / tension nominale		2000W / 230V~		
Pression nominale	Bar	6,0		
Régulation de la température	°C	23 - 70		
Dimensions	mm	427 x 285 x 163		
Poids sans robinet	kg	~ 4,4		
Raccordements d'eau		M 3/8" M 1/2"		M 1/2"
Niveau de sécurité		IP 24		